総合カタログ
Rental Guidance

建機・仮設機材レンタル・販売・修理

株式会社 鳴浜リース

なるはま

- 発電・溶接・照明
- ハツリ・研磨・切断
- 車両系建機・不整地運搬車
- 締め固め
- 荷あげ
- 高所作業車・レンタカー
- ポンプ・高圧洗浄機
- クリーナー・集塵・送風
- 造園管理
- コンクリート打設
- 穴あけ・締付
- その他の機材
- 足場
- 保安
- 計測
- イベント・事務・福利厚生
- ハウス・トイレ・備品

株式会社鳴浜リースは、
環境省 Fun to Share に賛同しております

Fun to Share
みんなでシェアして、低炭素社会へ。

Vol.10

必ずお読みください

●レンタル基本約款は必ずお読みください。

●お取引（掛取引）に際しては事前にお申込みが必要です。ご希望のお客様はお気軽にお問い合わせください。

●ご注文は原則ファックス等の書面でお願いいたします。お客様の書式で構いませんので、会社名、現場名、担当者名、連絡先、商品名及び受取日等、必要事項をご連絡ください。

●レンタル品により、使用して頂く最低保証日数を設けているものがあります。

●レンタル品を受け取る際は、故障、破損及び欠品等が無いかお立ち合いをお願いいたします。

●レンタル品をご返却される際、当社はその検査に時間を要し、即日検査報告ができない場合がありますので、その際には後日報告を行うことにご了承ください。

●レンタル品が放射性物質、アスベスト又はダイオキシン等人体に重大な被害を及ぼす可能性がある物質により汚染された場合、当社はそのレンタル品の返却を受け付けません。またレンタル品は全損とし規定の金額をご請求させて頂きます。

●レンタカーの車内等に置き忘れた物の保管期間につきましては、ご返却日より 1ヶ月とさせて頂きます。

●レンタカーの使用時におけるタイヤのパンクにつきましては、お手数ですが最寄りのガソリンスタンド等にて、自費で修理を行って頂きますようお願いいたします。

●レンタル機のバックホー等のキャタ外れが発生し、当社整備士が修理を行った場合、その費用は原則有償（出張修理の場合は出張費を含む）となりますのでご了承ください。

●当社は島しょ部を除く関東地区（1 都 6 県）で営業を行っております。当社のレンタル機を営業地区外でご利用になる場合、また山岳部や海上等の入場が困難な地区でご利用になる場合は、故障修理等の対応ができない場合があります。その際は対応可能場所までお客様のご負担で移動願います。

●当社は、レンタル品を多くの皆様でご使用頂きたいと考えております。つきましては丁寧にお取扱い頂くよう何卒ご協力ください。

●上記事項をご確認いただき、伝票にご署名ください。

レンタル基本約款

第１条　貸主は、借主に対し、レンタル料金を、機械が貸主の基地から搬出された日より、使用後、基地へ返還された日までの通算日数を乗じて請求いたします。

第２条　借主は、名称、住所、連絡先等、貸主が要求する事項の届出を行い、その変更があった場合には、その日から３日間以内に、変更の届出をいたします。

第３条　借主は、レンタル物件（以下物件）の使用保管場所について、貸主に対し届出を行い、変更があった場合には、その日から３日間以内に、変更の届出をいたします。

第４条　貸主は、レンタル料金、その他の費用の支払いを、借主に物件の引渡しを行う時、現金にて申し受けます。

第５条　貸主が承諾の上、借主の支払条件を別に定める際、次に該当する場合には、借主は期限の利益を失い、期間中のレンタル料金、その他の費用を直ちに支払い、貸主は、借主に何らの催告を要せず、物件を借主の負担により回収することができます。

1．借主が、定めた支払条件に反して、貸主に対し、レンタル料金、その他の費用の支払いを怠ったとき。

2．借主が振出した手形、小切手が不渡りになったとき。

3．借主が第三者から仮差押え、仮処分又は強制執行を受けたとき。

第６条　借主は、善良なる管理者としての注意義務を以ってレンタル物件を管理するものとし、不当な方法で使用したり、貸主に無断で転貸又は譲渡をすることは出来ません。

第７条　搬出入費用、燃料、油脂費用、水、その他使用に伴う費用は借主の負担といたします。

第８条　借主は、賃貸物件の破損及び故障については直ちに貸主に通知し、貸主に確認の上、必要な措置を講じるものとします。

第９条　機械等の賃貸物件が故障した場合、その為に生じた工事作業の遅延、その他一切の損害は貸主の負担といたしません。

第10条　レンタル期間中に生じた破損、欠品、盗難、紛失による損害は、借主の負担といたします。

第11条　借主は暴力団等反社会的勢力ではなく、かつ、何ら関係も持たないことを確約いたします。

第12条　本契約に違反した場合、直ちに契約を解除し、貸主は借主に何らの催告を要せず、物件を借主の負担により回収し、借主は期間中のレンタル料金、その他の費用を直ちに支払います。

ホッチキス　ホッチキス

担当者の名刺を
貼って下さい。

ホッチキス　ホッチキス

担当者の名刺を
貼って下さい。

なるはまリースのご案内

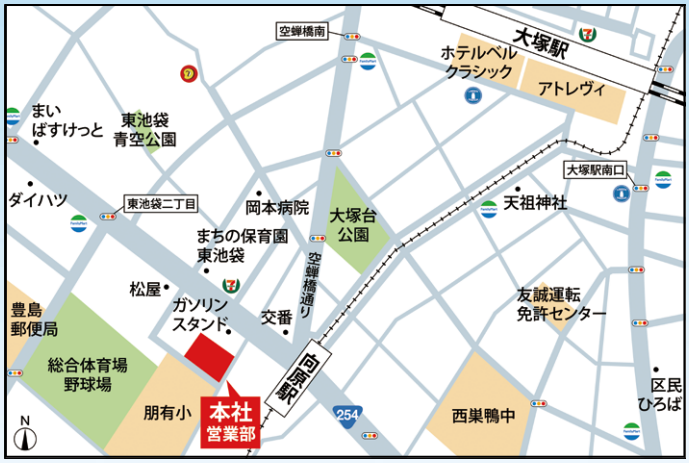

■本社 営業部
〒170-0013
東京都豊島区東池袋4-39-1ナルハマビル
TEL 03-3987-5311・FAX 03-3988-1867

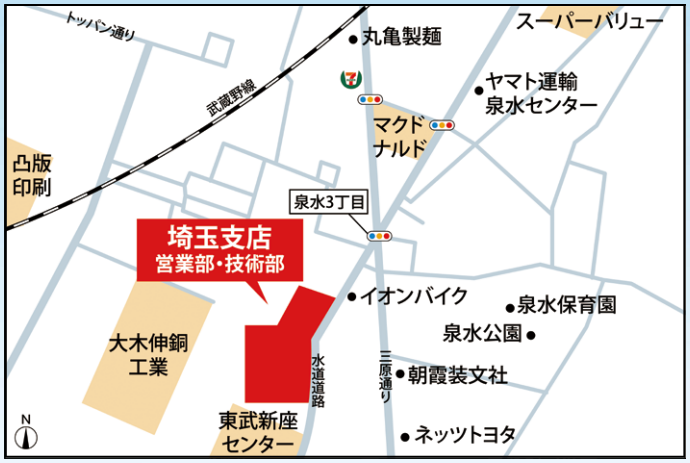

■埼玉支店 営業部・技術部
〒351-0025
埼玉県朝露市三原5-1-20
TEL 048-466-2111・FAX 048-464-3073

■埼玉支店 仮設機材センター
〒351-0001
埼玉県朝露市上内間木369-1
※ご連絡は埼玉支店へお願いします。

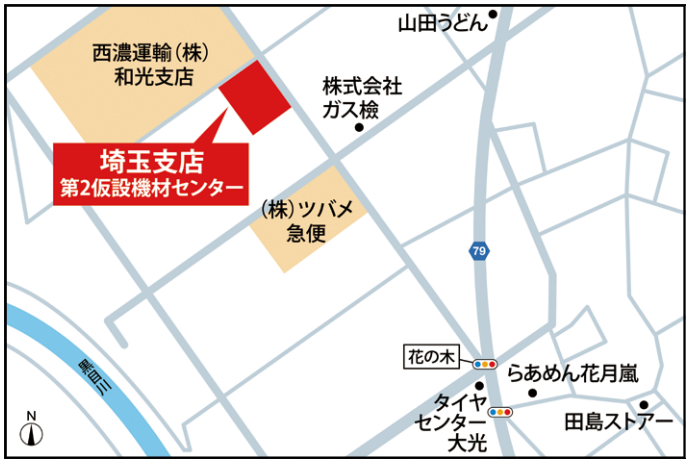

■埼玉支店 第2仮設機材センター
〒351-0032
埼玉県朝霞市田島407-1
※ご連絡は埼玉支店へお願いします。

高所作業車・レンタカー

●トラック式高所作業車

■運転には特別教育または技能講習の受講が必要です。

SK10C

■ 作業範囲図

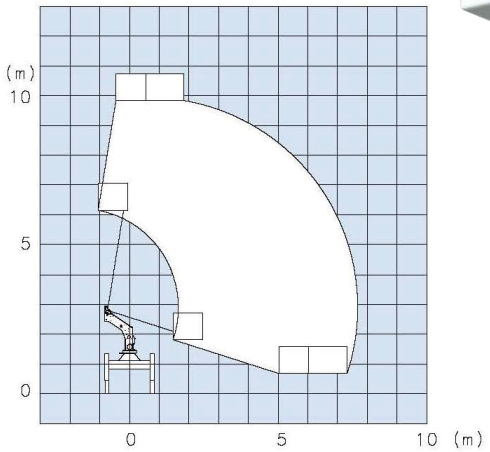

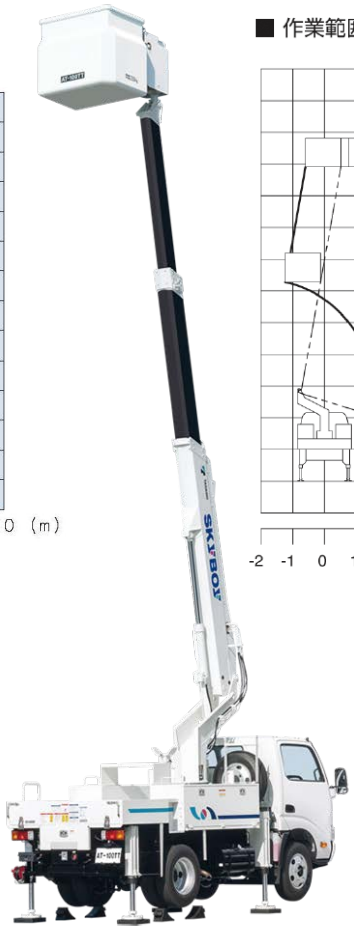

AT100TT

■ 作業範囲図

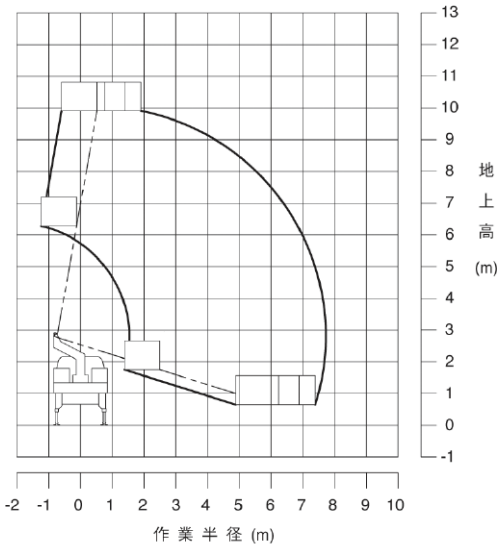

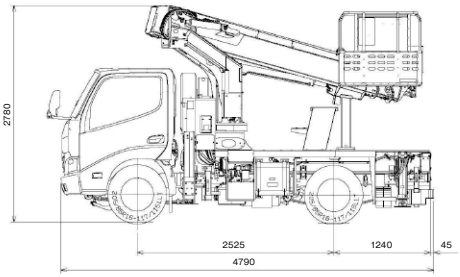

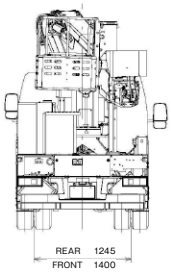

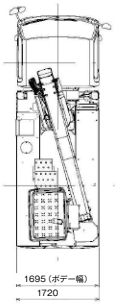

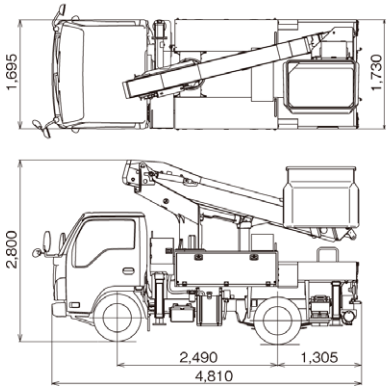

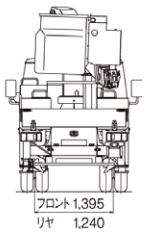

レンタル品名	9.9m	通信工事仕様9.9m
主な型式	SK10C	AT100TT
最大地上高 (m)	9.7	9.9
バスケット 最大積載荷重 (kg)	200(2名)	200(2名)
バスケット 内側寸法 (mm)	H900×W700×L1000	H900×W700×L1000
バスケット 首振角度 (度)	左105~右105	左104~右104
車両寸法 (mm)	H2780×W1695×L4790	H2800×W1695×L4810
ブーム起伏角度 (度)	-17.5~80	-17.5~80
車両総重量 (kg)	5,985	5,895
設置占有幅 (m)	1.72	1.73
燃料 (ﾘｯﾄﾙ)	軽油75	軽油75
資格等	特別教育	
自動車免許	準中型	
商品コード	B350	B353

※仕様は予告無く変更する場合があります。

高所作業車・レンタカー

●トラック式高所作業車

■運転には特別教育または技能講習の受講が必要です。

■ 作業範囲図

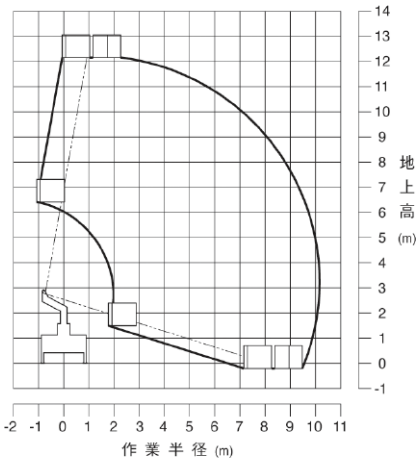

AT121TG（F）

■ 作業範囲図

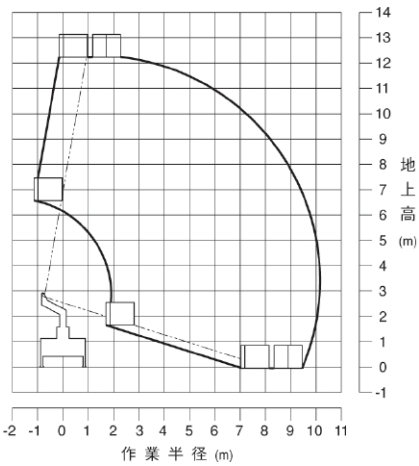

AT121TG（R）

■ 外観図 単位（mm）

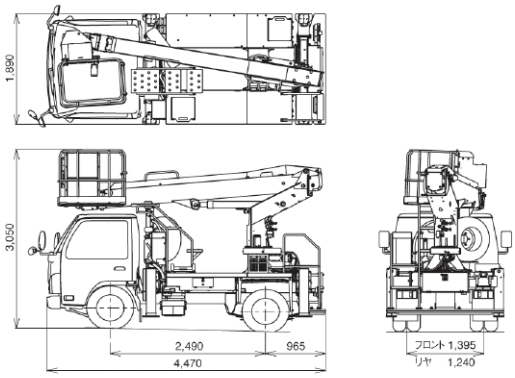

■ 外観図 単位（mm）

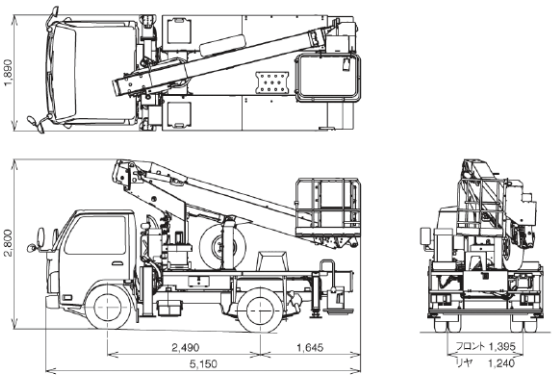

レンタル品名	ショート12m	後方格納12m	
主な型式	AT-121TG (F)	AT-121TG (R)	SK121C
最大地上高（m）	12.2	12.3	12.1
バスケット 最大積載荷重（kg）	200（2名）	200（2名）	200（2名）
バスケット 内側寸法（mm）	H900×W700×L1000	H900×W700×L1000	H900×W700×L1000
バスケット 首振角度（度）	左104～右104	左104～右104	左105～右105
車両寸法（mm）	H3050×W1890×L4470	H2800×W1890×L5150	H2790×W1905×L5145
ブーム起伏角度（度）	-17.5～80	-17.5～80	-17.5～80
車両総重量（kg）	6,575	6,745	6,795
設置占有幅（m）	1.89	1.89	1.9
燃料（リットル）	軽油70	軽油80	軽油80
資格等	技能講習		
自動車免許	準中型		
商品コード	B360	B351	

※仕様は予告無く変更する場合があります。

●トラック式高所作業車

■運転には特別教育又は技能講習の受講が必要です。

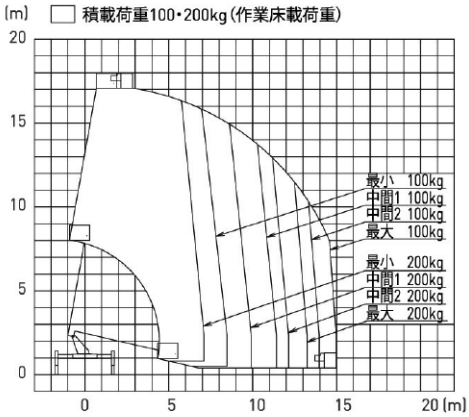

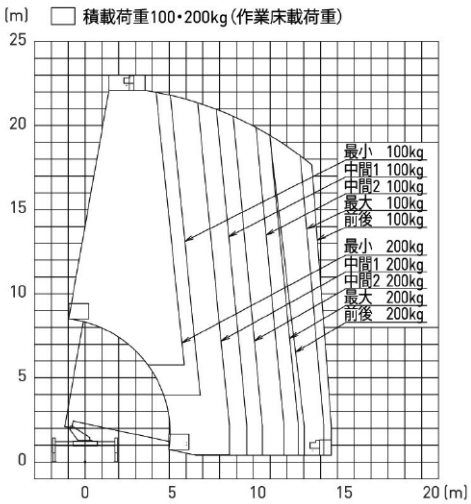

SK17A

SK22A

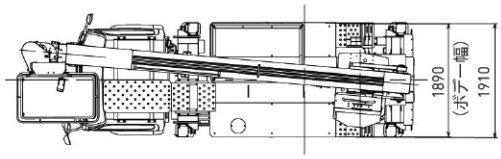

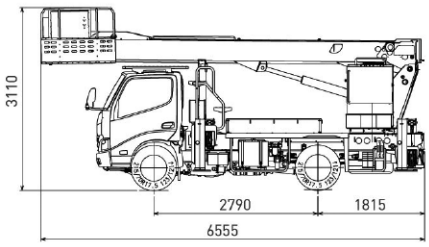

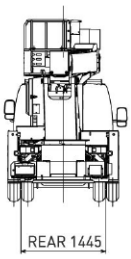

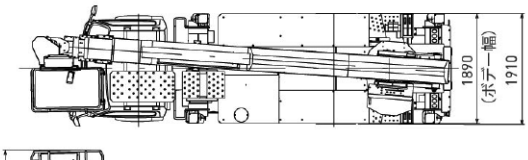

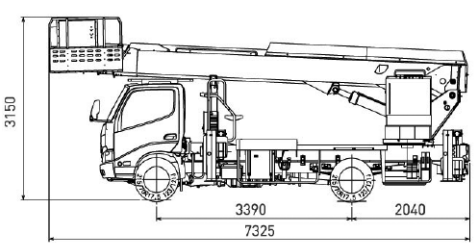

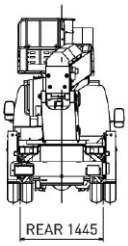

レンタル品名	17m		22m
主な型式	SK17A	AT170TG	SK22A
最大地上高(m)	17.1	17.2	22.1
バスケット 最大積載荷重(kg)	200(2名)	200(2名)	200(2名)
バスケット 内側寸法(mm)	H900×W700×L1200	H960×W700×L1200	H900×W700×L1200
バスケット 首振角度(度)	左95~右100	左97~右103	左95~右100
車両寸法(mm)	H3110×W1910×L6555	H3210×W1910×L6800	H3150×W1910×L7325
ブーム起伏角度(度)	-13~80	-16~80	-12~80
車両総重量(kg)	6,925	6,645	7,835
アウトリガー張出幅(m)	最大3.7/最小1.7	最大3.7/最小1.7	最大4.4/最小2.0
燃料(リットル)	軽油70	軽油100	軽油100
資格等		技能講習	
自動車免許	準中型		中型(8t)
商品コード	B358		B359

※仕様は予告無く変更する場合があります。

高所作業車・レンタカー

●トラック式高所作業車

■運転には特別教育または技能講習の受講が必要です。

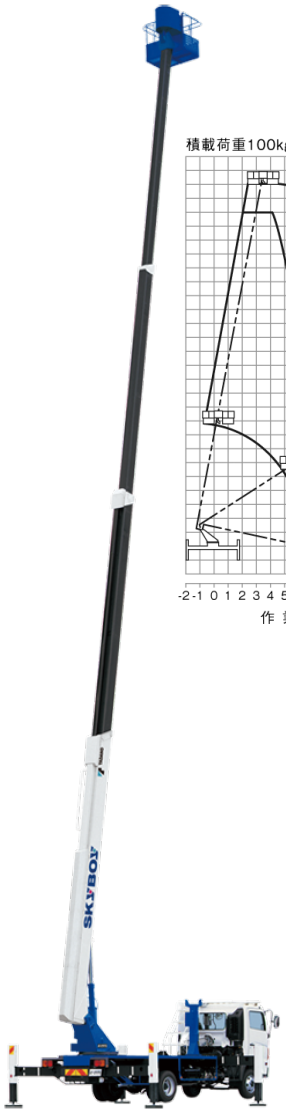

AT270TG

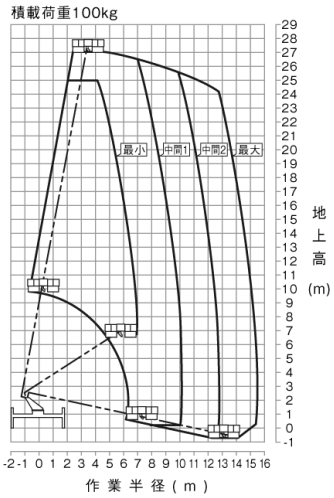

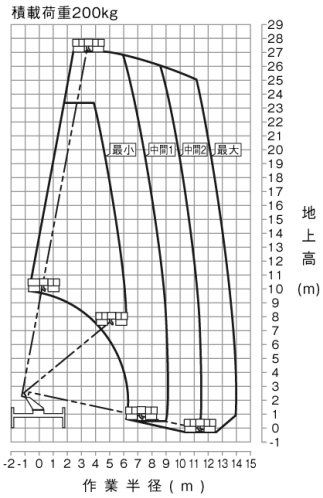

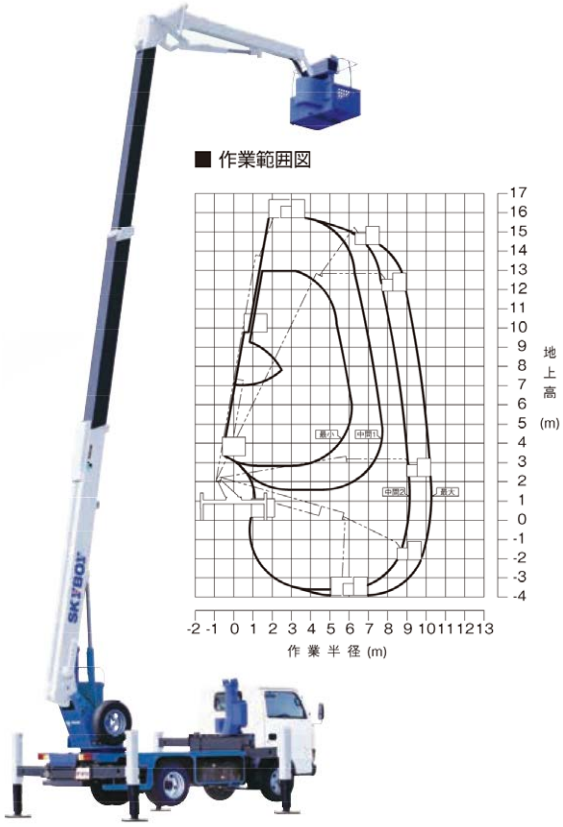

AT157CG

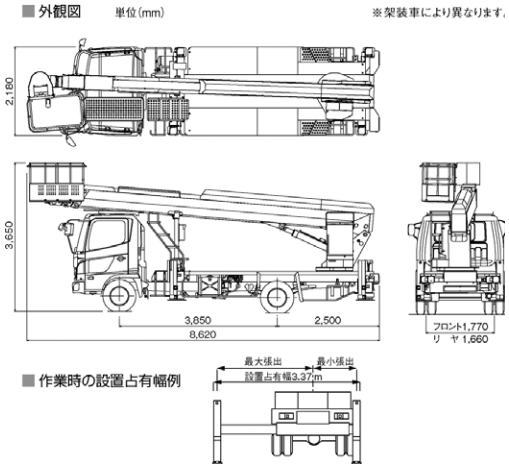

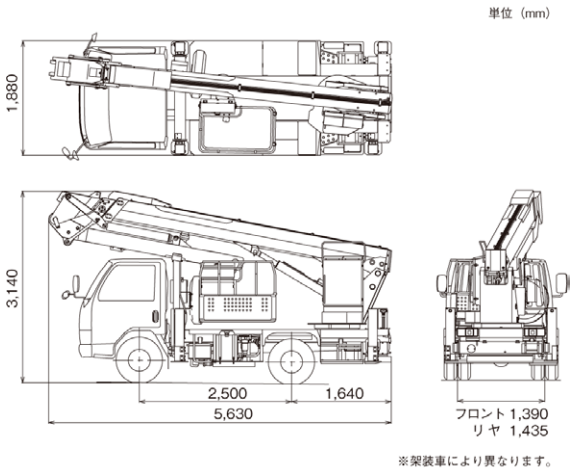

レンタル品名	27m	屈伸16m
主な型式	AT270TG	AT-157CG
最大地上高 (m)	27	15.7
バスケット 最大積載荷重 (kg)	200 (2名)	200 (2名)
バスケット 内側寸法 (mm)	H900×W700×L1200	H950×W700×L1200
バスケット 首振角度 (度)	左97~右103	左95~右95
車両寸法 (mm)	H3650×W2180×L8620	H3140×W1880×L5630
ブーム起伏角度 (度)	-12~80	-16~80
車両総重量 (kg)	7,930	6,550
アウトリガー張出幅 (m)	最大4.4/最小2.0	最大3.3/最小1.7
燃料 (リットル)	軽油110	軽油70
資格等	技能講習	
自動車免許	中型 (8t)	準中型
商品コード	B361	B356

※仕様は予告無く変更する場合があります。

高所作業車・レンタカー

●トラック式高所作業車

■運転には特別教育または技能講習の受講が必要です。

AT195CG

AT255CG

■ 外観図

単位（mm）

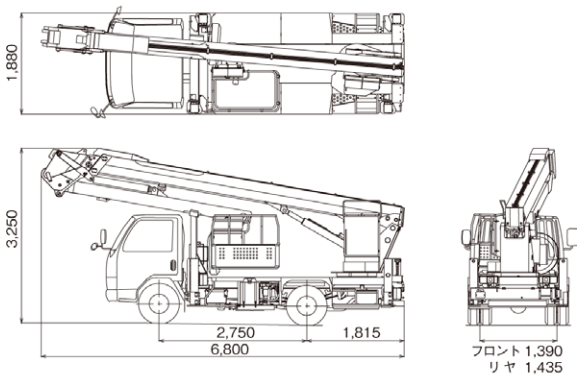

※架装車により異なります。

■ 外観図

単位（mm）

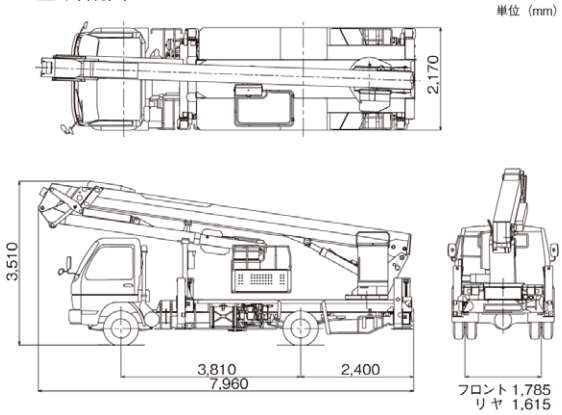

※架装車により異なります。

レンタル品名	屈伸20m	屈伸26m
主な型式	AT-195CG	AT-255CG
最大地上高（m）	19.6	25.5
バスケット 最大積載荷重（kg）	200（2名）	200（2名）
バスケット 内側寸法（mm）	H950×W700×L1200	H950×W700×L1200
バスケット 首振角度（度）	左95～右95	左93～右93
車両寸法（mm）	H3250×W1880×L6800	H3510×W2170×L7960
ブーム起伏角度（度）	-16～80	-12～80
車両総重量（kg）	7,105	7,940
アウトリガー張出幅（m）	最大3.7/最小1.7	最大4.4/最小2.0
燃料（ﾘｯﾄﾙ）	軽油100	軽油100
資格等	技能講習	
自動車免許	準中型	中型（8ｔ）
商品コード	B357	B000

※仕様は予告無く変更する場合があります。

高所作業車・レンタカー

●トラック式高所作業車

■運転には特別教育または技能講習の受講が必要です。

AT-120SR

レンタル品名	デッキ12m
主な型式	AT-120SR
最大地上高（m）	12
バスケット 最大積載荷重（kg）	1000
バスケット 内側寸法（mm）	H1010×W1750×L3000
バスケット 首振角度（度）	360
アウトリガー張出幅（m）	最大3.5/最小1.7
車両寸法（mm）	H3180×W1880×L6070
ブーム起伏角度（度）	-17~79
車両総重量（kg）	7,300
燃料（リットル）	軽油100
資格等	技能講習
自動車免許	準中型
商品コード	B352

■ 外観図

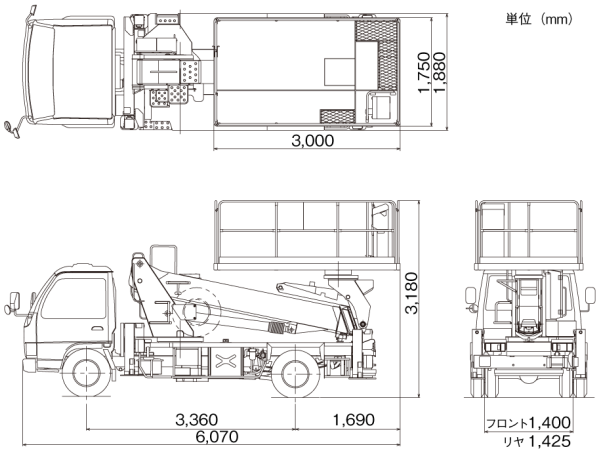

※架装車により異なります。

■ アウトリガ

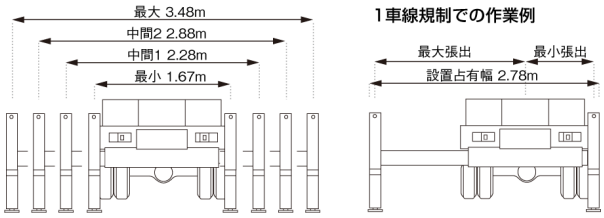

■ 作業範囲図

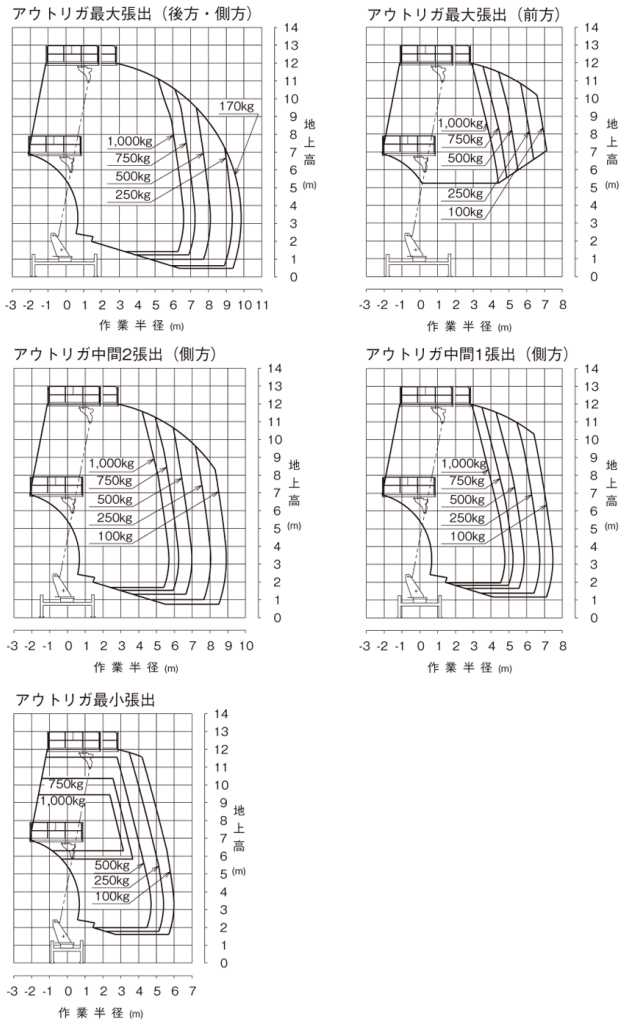

※仕様は予告無く変更する場合があります。

高所作業車・レンタカー

●ダンプカー

■アスファルト合材・生コンは積載禁止です。

軽ダンプ

２ｔ・３ｔ低床ダンプ
（日野デュトロ）

２ｔ・３ｔダンプ
（三菱キャンター）

２ｔ・３ｔダンプ
（いすゞエルフ）

レンタル品名		軽ダンプ	２ｔ低床ダンプ			３ｔ低床ダンプ		
主な型式		スズキキャリー	日野デュトロ	三菱キャンター	いすゞエルフ	日野デュトロ	三菱キャンター	いすゞエルフ
全長	(mm)	3,395	4,680	4,690	4,690	4,680	4,690	4,690
全幅	(mm)	1,475	1,690	1,690	1,690	1,690	1,690	1,695
全高	(mm)	1,810	1,960	1,990	1,970	1,990	1,990	1,980
荷台寸法 長さ	(mm)	1,890	3,050	3,050	3,050	3,050	3,050	3,050
荷台寸法 幅	(mm)	1,380	1,600	1,600	1,600	1,600	1,600	1,600
荷台寸法 高さ	(mm)	320	320	320	320	370	370	370
荷台寸法 床面高さ	(mm)	650	845	860	870	870	885	850
積載荷重	(kg)	350	2,000	2,000	2,000	3,000	3,000	3,000
車両総重量	(kg)	1,460	4,885※	4,905※	4,855※	5,945	5,955	5,925
乗車定員	(人)	2	3	3	3	3	3	3
燃料	(リットル)	ガソリン40	軽油75	軽油75	軽油75	軽油75	軽油70	軽油80
自動車免許		普通	準中型			準中型		
商品コード		B287	B191			B200		

※年式により5,000kg超の車両があります。

※仕様は予告無く変更する場合があります。

高所作業車・レンタカー

●ダンプカー

■アスファルト合材・生コンは積載禁止です。

３ｔ低床
サイドアオリ付ダンプ

３ｔダンプ標準型

※レンタル機は
サイドアオリ（パタンコ）付

４ｔサイドアオリ付ダンプ
（いすゞフォワード）

４ｔサイドアオリ付ダンプ
（日野レンジャー）

※レンタル機は
サイドアオリ（パタンコ）付

レンタル品名	３t低床サイドアオリ付ダンプ	３tダンプ（標準型）	４tサイドアオリ付ダンプ	
主な型式	日野デュトロ	三菱キャンター	いすゞフォワード	日野レンジャー
全長（mm）	4,680	4,690	5,435	5,365
全幅（mm）	1,690	1,695	2,220	2,190
全高（mm）	1,960	1,990	2,520	2,440
荷台寸法 長さ（mm）	3,050	3,050	3,400	3,400
荷台寸法 幅（mm）	1,600	1,600	2,060	2,060
荷台寸法 高さ（mm）	370	370	360	320
荷台寸法 床面高さ（mm）	865	1,000	1,145	1,110
積載荷重（kg）	3,000	3,000	3,980	3,750
車両総重量（kg）	5,945	5,955	7,995	7,985
乗車定員（人）	3	3	3	3
燃料（リットル）	軽油80	軽油70	軽油100	軽油100
自動車免許	準中型	準中型	中型（8ｔ）	
商品コード	B301	B300	B394	

※仕様は予告無く変更する場合があります。

高所作業車・レンタカー

●3ｔスライドダンプ

■バックホー等を安全に積込出来ます。アスファルト合材・生コンは積載禁止です。

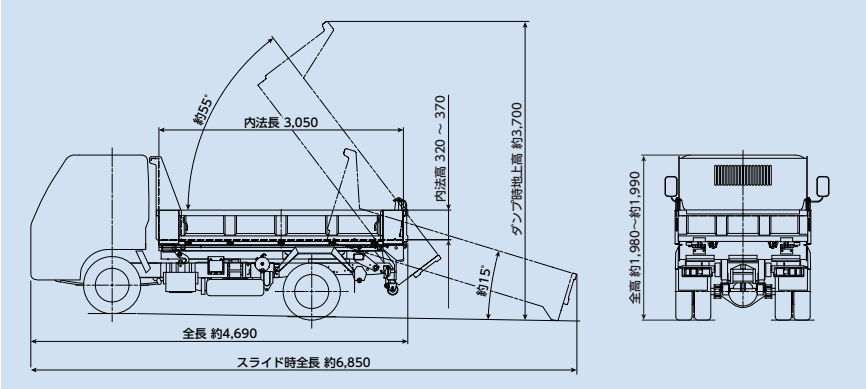

レンタル品名		3ｔスライドダンプ
主な型式		日野デュトロ
全長	(mm)	4,690
全幅	(mm)	1,695
全高	(mm)	1,990
荷台寸法 長さ	(mm)	3,050
荷台寸法 幅	(mm)	1,600
荷台寸法 高さ	(mm)	370
荷台寸法 床面高さ	(mm)	975
積載荷重	(kg)	3,000
車両総重量	(kg)	6,385
乗車定員	(人)	3
燃料	(リットル)	軽油80
自動車免許		準中型
商品コード		B385

●4ｔスライドダンプショートボディ

■3ｔサイズながら積載4ｔです。なおアスファルト合材・生コンは積載禁止です。
■スライド機能は3ｔ迄です。4ｔローラー・4ｔバックホーなどは上げられません。

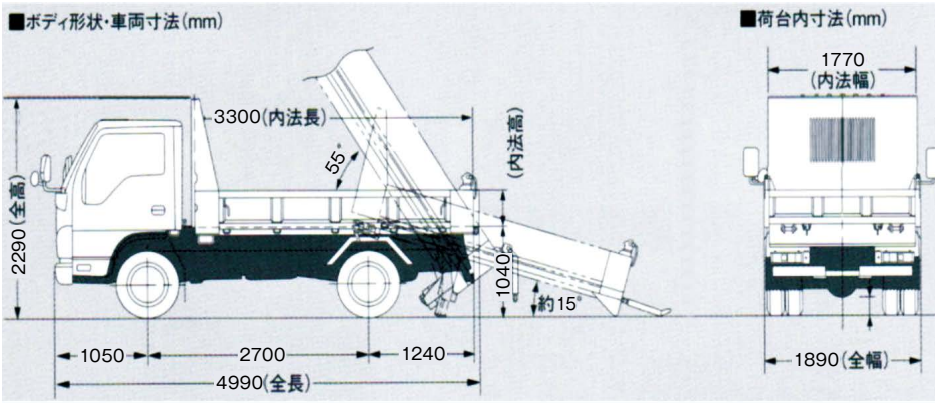

レンタル品名		4ｔスライドダンプショートボディ
主な型式		いすゞエルフ
全長	(mm)	4,990
全幅	(mm)	1,890
全高	(mm)	2,290
荷台寸法 長さ	(mm)	3,300
荷台寸法 幅	(mm)	1,770
荷台寸法 高さ	(mm)	380
荷台寸法 床面高さ	(mm)	1,040
積載荷重	(kg)	4,000
スライド耐荷重	(kg)	3,000
車両総重量	(kg)	7,805
乗車定員	(人)	3
燃料	(リットル)	軽油75
自動車免許		中型（8ｔ）
商品コード		B395

※仕様は予告無く変更する場合があります。

高所作業車・レンタカー

●クレーン付トラック（ユニック）

■クレーン性能を厳守の上ご使用ください。
■4ｔユニックの最大積載量は4ｔではありませんのでご注意ください。

２ｔ・３ｔユニック

４ｔユニック

●２ｔユニック性能表

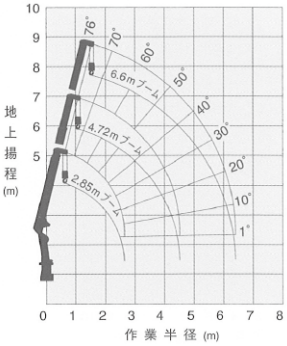

2.85m/4.72mブーム								(側方、後方領域)
性能 作業半径（m）	1.6以下	1.8	2.0	2.5	3.0	3.5	4.0	4.52
アウトリガ最大張出	2.63	2.23	2.03	1.48	1.03	0.78	0.63	0.53
アウトリガ最小張出	1.58	1.23	1.03	0.63	0.48	0.38	0.33	0.28
6.6mブーム								(側方、後方領域)
作業半径（m）	2.6以下	3.0	3.5	4.0	4.5	5.0	5.5	6.0	6.4
アウトリガ最大張出	1.23	1.03	0.78	0.63	0.53	0.43	0.38	0.35	0.33

※性能表の数値は参考値です。
　メーカー又は型式により若干変動します。

●３ｔユニック性能表

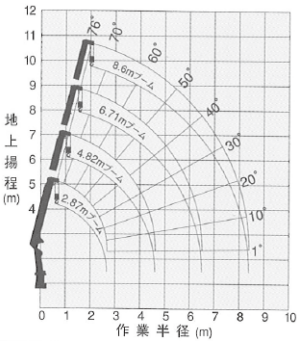

性能	2.87mブーム,4.82mブーム				6.71mブーム			8.6mブーム		
	作業半径(m)	クレーン強度 定格総荷重	空車時定格総荷重 アウトリガ最大張出	空車時定格総荷重 アウトリガ最小張出	作業半径(m)	クレーン強度 定格総荷重	空車時定格総荷重 アウトリガ最大張出	作業半径(m)	クレーン強度 定格総荷重	空車時定格総荷重 アウトリガ最大張出
	1.6以下	2.63	2.63	1.58	2.6以下	1.28	1.23	3.8以下	0.70	0.68
	1.8	2.23	2.23	1.23	2.8	1.28	1.13	4.0	0.70	0.63
	2.0	2.03	2.03	0.98	3.0	1.23	1.03	4.5	0.63	0.53
	2.5	1.63	1.48	0.63	3.5	1.08	0.78	5.0	0.55	0.43
	3.0	1.33	1.03	0.48	4.0	0.93	0.63	6.0	0.45	0.33
	3.5	1.13	0.78	0.38	4.5	0.78	0.53	7.0	0.38	0.25
	4.0	0.98	0.63	0.28	5.0	0.70	0.43	8.0	0.33	0.20
	4.62	0.83	0.48	0.23	5.5	0.63	0.38	8.4	0.31	0.18
					6.0	0.58	0.35			
					6.51	0.53	0.30			

●４ｔユニック性能表

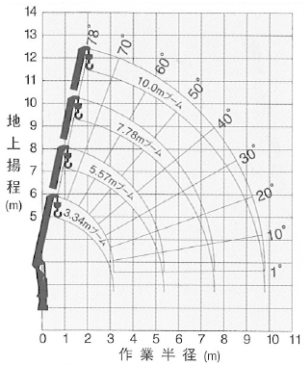

性能	3.34mブーム,5.57mブーム				7.78mブーム			10.0mブーム		
	作業半径(m)	クレーン強度 定格総荷重	空車時定格総荷重 アウトリガ最大張出	空車時定格総荷重 アウトリガ最小張出	作業半径(m)	クレーン強度 定格総荷重	空車時定格総荷重 アウトリガ最大張出	作業半径(m)	クレーン強度 定格総荷重	空車時定格総荷重 アウトリガ最大張出
	2.4以下	2.93	2.93	1.28	2.7以下	2.33	2.33	4.0以下	1.03	1.03
	2.6	2.93	2.58	1.08	3.2	2.03	1.65	5.0	0.88	0.73
	3.0	2.48	1.88	0.83	3.5	1.83	1.38	6.0	0.75	0.53
	3.5	2.08	1.38	0.63	4.0	1.63	1.08	7.0	0.65	0.43
	4.0	1.78	1.08	0.53	4.5	1.48	0.88	8.0	0.58	0.33
	4.5	1.58	0.88	0.43	5.0	1.33	0.73	9.0	0.51	0.28
	5.0	1.38	0.73	0.33	5.5	1.23	0.63	9.8	0.48	0.25
	5.37	1.28	0.68	0.33	6.0	1.13	0.53			
					6.5	1.03	0.48			
					7.0	0.95	0.43			
					7.58	0.88	0.38			

レンタル品名		２ｔユニック	３ｔユニック			４ｔユニック	
主な型式		いすゞエルフ	日野デュトロ	三菱キャンター	いすゞエルフ	日野レンジャー	いすゞフォワード
全長	(mm)	5,990	5,980	5,980	5,990	7,710	7,725
全幅	(mm)	1,880	1,890	1,930	1,890	2,235	2,260
全高	(mm)	2,630	2,700	2,760	2,720	3,030	3,055
荷台寸法 長さ	(mm)	3,680	3,400	3,400	3,500	5,050	5,100
荷台寸法 幅	(mm)	1,790	1,790	1,790	1,780	2,130	2,140
荷台寸法 高さ	(mm)	380	380	380	380	395	400
荷台寸法 床面高さ	(mm)	1,010	1,005	1,000	1,000	1,125	1,120
積載荷重	(kg)	2,000	3,000	3,000	3,000	3,000※	3,000※
車両総重量	(kg)	5,715	7,165	6,895	6,795	7,980	7,980
乗車定員	(人)	3	3	3	3	2	2
燃料	(ﾘｯﾄﾙ)	軽油100	軽油100	軽油100	軽油100	軽油100	軽油100
クレーン性能 最大吊上荷重	(t)	2.63	2.63	2.63	2.63	2.93	2.93
クレーン性能 最大揚程	(m)	7.6	9.7	9.7	9.7	11.4	11.4
クレーン性能 ブーム長（m）/段数		6.6/3段	8.6/3段	8.6/3段	8.6/3段	10.0/4段	10.0/4段
クレーン性能 アウトリガー最大張出幅	(mm)	3.0	3.0	3.0	3.0	3.4	3.6
資格等			技能講習（玉掛・移動式クレーン）				
自動車免許		準中型	準中型	準中型	準中型	中型（8t）	中型（8t）
商品コード		B292	B392			B284	

※年式により積載荷重3,000kg未満の車両があります。

※仕様は予告無く変更する場合があります。

高所作業車・レンタカー

●平ボディトラック

■各種サイズあります。レンタル品名の「AT」はオートマチック車を指します。

軽トラック

1ｔ平トラックAT

2ｔ平ボディレギュラー
（日野デュトロ）

2ｔ平ボディレギュラー
（いすゞエルフ）

2ｔ平ボディレギュラー
（三菱キャンター）

レンタル品名		軽トラック AT軽トラック	1ｔ平トラックAT	2ｔ平ボディレギュラー AT2ｔ平ボディレギュラー		
主な型式		スズキキャリー	トヨタタウンエーストラック	日野デュトロ	三菱キャンター	いすゞエルフ
全長	(mm)	3,395	4,295	4,690	4,690	4,680
全幅	(mm)	1,475	1,675	1,690	1,695	1,690
全高	(mm)	1,790	1,920	1,970	1,970	1,960
荷台寸法 長さ	(mm)	1,940	2,430	3,115	3,120	3,120
荷台寸法 幅	(mm)	1,410	1,585	1,615	1,615	1,620
荷台寸法 高さ	(mm)	290	360	380	380	380
荷台寸法 床面高さ	(mm)	650	755	860	840	855
積載荷重	(kg)	350	800	2,000	2,000	2,000
車両総重量	(kg)	1,170	2,080	4,525	4,425	4,345
乗車定員	(人)	2	2	3	3	3
燃料	(ﾘｯﾄﾙ)	ガソリン40	ガソリン43	軽油75	軽油70	軽油75
自動車免許		普通	普通	準中型		
商品コード		B289・B389	B393	B270・B269		

※仕様は予告無く変更する場合があります。

高所作業車・レンタカー

●平ボディトラック

■各種サイズあります。レンタル品名の頭文字「AT」はオートマチック車を指します。

２ｔWキャブ

２ｔ平ボディワイドロング

２ｔ平ボディワイドロング
パワーゲート

４ｔ平ボディ

レンタル品名		２tWキャブ	２t平ボディワイドロング	２t平ボディワイドロング パワーゲート付	４t平ボディ
主な型式		いすゞエルフ	三菱キャンター	三菱キャンター	いすゞエルフ
全長	(mm)	4,680	6,180	6,200	6,795
全幅	(mm)	1,690	2,000	2,000	2,180
全高	(mm)	1,980	2,220	2,220	2,265
荷台寸法 長さ	(mm)	2,120	4,350	4,350	5,005
荷台寸法 幅	(mm)	1,615	1,900	1,900	2,070
荷台寸法 高さ	(mm)	380	380	380	380
荷台寸法 床面高さ	(mm)	895	885	885	930
積載荷重	(kg)	1,750	2,000	2,000	3,500
車両総重量	(kg)	4,320	4,955	5,145	6,635
乗車定員	(人)	6	3	3	3
燃料	(ﾘｯﾄﾙ)	軽油63	軽油100	軽油100	軽油100
自動車免許		準中型	準中型	準中型	準中型
商品コード		B299	B280	B279	B000

※仕様は予告無く変更する場合があります。

高所作業車・レンタカー

●ワンボックス・ライトバン

■移動に運搬に便利な車両です。雨に濡らしたくない材料の運搬にも最適です。
■品名の「AT」はオートマチック車を指します。

AT軽ワンボックス

ATライトバン

ATワンボックスM

ATワンボックスL

レンタル品名	AT軽ワンボックス	ATライトバン	ATワンボックスM	ATワンボックスL
主な型式	マツダスクラム	トヨタプロボックス	トヨタタウンエース	トヨタハイエース
全長 (mm)	3,395	4,245	4,065	4,695
全幅 (mm)	1,475	1,690	1,665	1,695
全高 (mm)	1,895	1,525	1,930	1,980
荷室寸法 長さ (mm)	1,910	1,810	2,045	3,000
荷室寸法 幅 (mm)	1,320	1,420	1,495	1,545
荷室寸法 高さ (mm)	1,240	935	1,305	1,335
積載荷重 (kg)	350	400	750	1,000
車両総重量 (kg)	870	1,615	2,140	3,175
乗車定員 (人)	4	5	5	6
燃料 (リットル)	ガソリン37	ガソリン50	ガソリン43	ガソリン70
自動車免許	普通	普通	普通	普通
装備	ナビ・ETC	ナビ・ETC	ナビ・ETC	ナビ・ETC
商品コード	B288	B286	B000	B398

※仕様は予告無く変更する場合があります。

高所作業車・レンタカー

●AT軽トラ規制車

■道路規制用の車両です。工事看板は発電機不要のソーラー電源です。

●ソーラー式電光表示板の連続運転の目安は約5日です。

■AT軽トラック仕様

全　長 (mm)	3395
全　幅 (mm)	1475
全　高 (mm)	2480
荷台寸法 (mm)	長1940×1410
車両総重量 (kg)	1170

■ソーラー式電光表示盤仕様

全　高 (mm)	1840~2570※
全　幅 (mm)	1230
奥　行 (mm)	1100
重　量 (kg)	200
文字数	3文字1行

※荷台からの寸法です。

●トイレ付AT軽トラ規制車

■トイレは清掃の上ご返却ください。

■快適トイレ仕様があります。175ページをご参照ください。

■トイレ仕様

高さ (mm)		幅 (mm)	奥行 (mm)	便槽	付属
走行時	使用時				
1,746	2,090	850	1,240	洋式80L	ステップ

●散水車

■必ず清水を使用してください。海水等は厳禁です。

■消防ホース20mが標準で付属しています。

レンタル品名		4t散水車
主な型式		ST4M
車輌	全　長 (mm)	5,390
	全　幅 (mm)	2,180
	全　高 (mm)	2,430
	車輌重量 (kg)	7,495
タンク	容　量 (リットル)	4,000
	全　長 (mm)	2,980
	全　幅 (mm)	1,850
	全　高 (mm)	1,000
	吐出量 (リットル/min)	650
	吐出圧 (kg/cm³)	5
	自吸能力 (m)	5
散水方式	前	強制散水
	後	重力散水
吸水ホース (m)		65A×10M
給水ホース (m)		40A×10M
免許		中型
商品コード		B397

※仕様は予告無く変更する場合があります。

建機・仮設機材レンタル・販売・修理

株式会社 鳴浜リース

https://www.naruhama.co.jp

本　　社:【営業部・総務部】
〒170-0013
東京都豊島区東池袋4-39-1 ナルハマビル
TEL.03-3987-5311
FAX.03-3988-1867
営業時間 9:00～18:00

埼玉支店:【営業部・技術部】
〒351-0025
埼玉県朝霞市三原5-1-20
TEL.048-466-2111
FAX.048-464-3073
営業時間 7:00～18:00

【仮設機材センター】
〒351-0001
埼玉県朝霞市上内間木369-1
TEL.048-466-2111 （※納品業者様用）
FAX.048-464-3073
営業時間 8:00～18:00